LookFan Radialgebläse für Viper 2.6/Orka

Hergestellt für
Look – Solutions made in Germany

starker Luftstrom

Hängebügel

Made in Germany

Der **LookFan** ist die ideale Ergänzung für die Nebelmaschinen **Viper 2.6** und **Orka**.

Durch den starken Luftstrom läßt sich der Nebel schnell und gleichmäßig im Raum verteilen.

Der serienmäßig installierte Hängebügel gewährleistet einen flexiblen Einsatz.

Mit Hilfe zweier seitlich befestigter Kreuzgriffschrauben kann der Lüfter in jedem Neigungswinkel fixiert werden.

Über einen speziellen Stecker mit der **Viper 2.6** oder **Orka** verbunden, läßt sich der **LookFan** problemlos über einen zweiten Kanal am DMX-Pult oder direkt am Gerät von 1 – 99% dimmen.

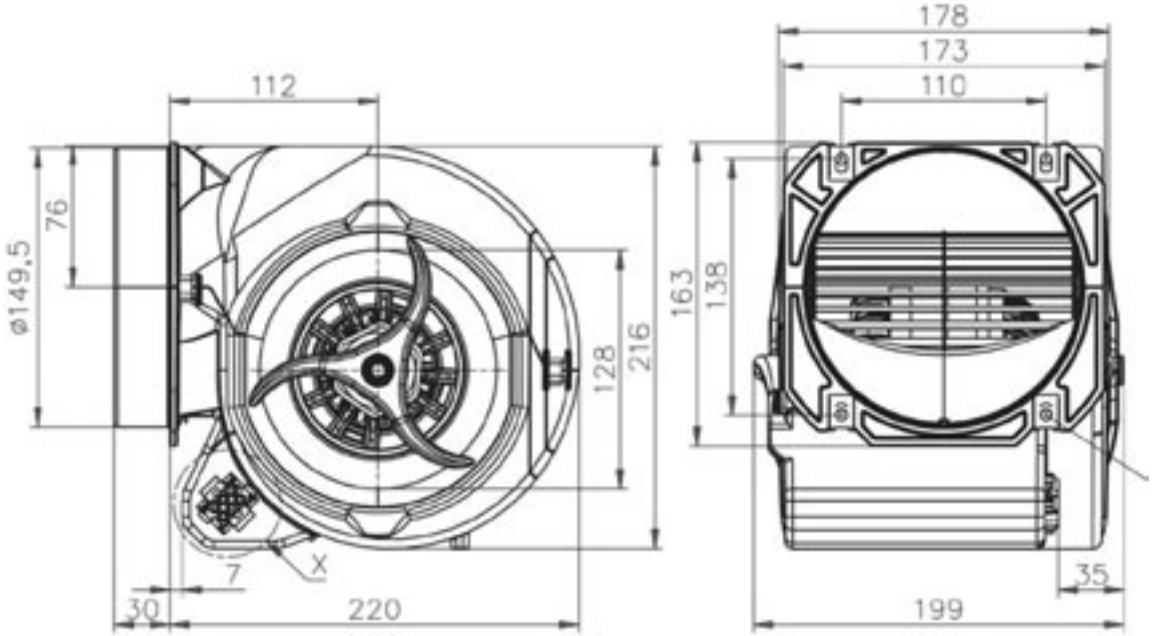

Spannung V	Frequenz Hz	Luftfördermenge m^3/h	Drehzahl min^{-1}	Leistung W	Stromaufn. A	Kondensator µF / VDB	Geräuschpegel dBA	Einsetzbar ab Pa	zul. Umgb.temp. °C	Gewicht kg
230	50	1060	1850	355	1,55	8 / 450	66	0	50	3,6
	60	875	2100	400	1,75		63	200	55	